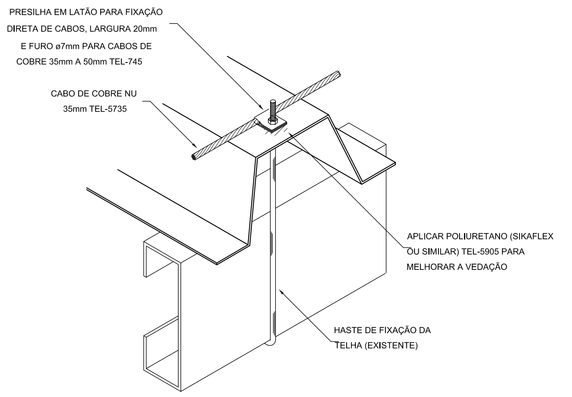


DETALHE DE FIXAÇÃO DO CABO

DE COBRE NA TELHA METÁLICA

DETALHE 05

SEM ESCALA

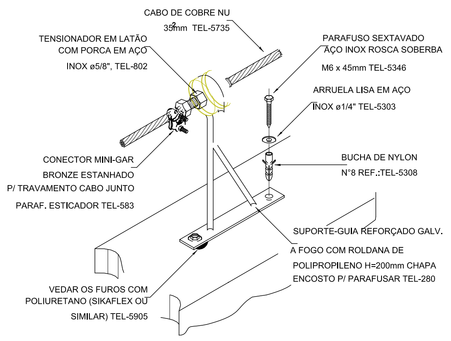


DETALHE DE ESTICAMENTO DE

CABO DE COBRE NA CAPTAÇÃO UTILIZANDO

SUPORTE-GUIA E TENSIONADOR

DETALHE 06

SEM ESCALA

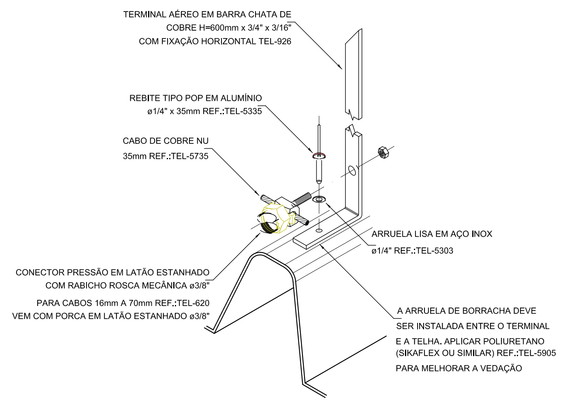


FIXAÇÃO DE TERMINAL AÉREO DE BARRA

CHATA EM COBRE EM TELHA METÁLICA

DETALHE 07

SEM ESCALA

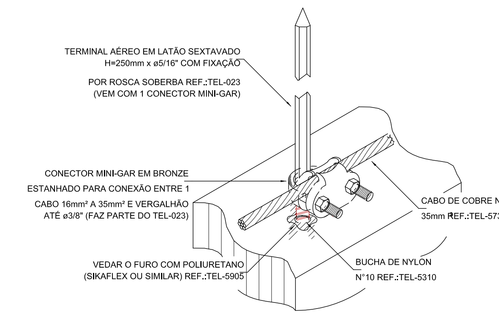


DETALHE DE FIXAÇÃO DO CONDUTOR

DO SPDA NA ALVENARIA

DETALHE 08

SEM ESCALA

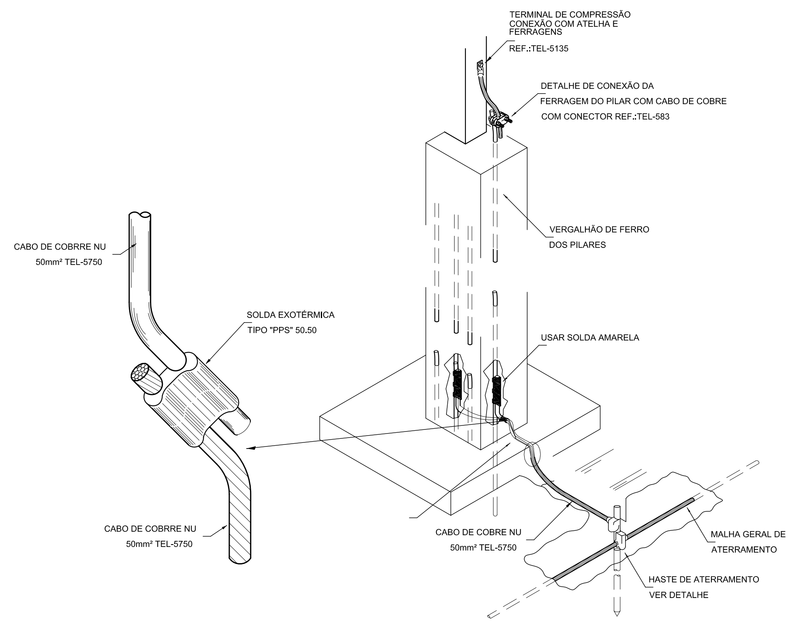


INTERLIGAÇÃO DO CABO 50 MM² AO PILAR

COM A CAPTAÇÃO

DETALHE 09

SEM ESCALA

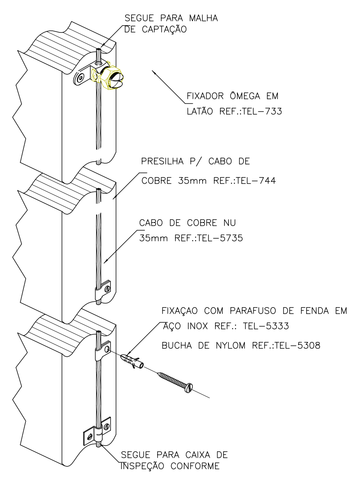


DETALHE DA FIXAÇÃO

DO CABO DE DESCIDA

DETALHE 10

SEM ESCALA

USAR ESTA DESCIDA ANTES DO REBOCO FINAL DA EDIFICAÇÃO.

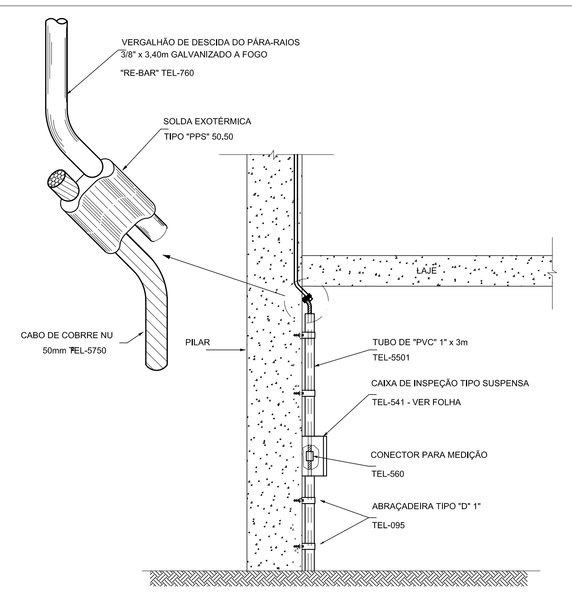


INTERLIGAÇÃO ENTRE DESCIDA E ATERRAMENTO

DETALHE 11

MONTAGEM PARTE EXISTENTE PARTE NOVA EMBUTIDA.

| Nº | Data | Revisão |
|---|---|---|
| 3 | | |
| 2 | | |
| 1 | | |

FERREIRA COSTA
Engenharia e Consultoria Ltda
(0xx37) 3351-2221
ferreiracostaengenharia@yahoo.com.br

Proprietário: PREFEITURA MUNICIPAL DE ARCOS - ADM 2012 / 2016

Projeto: PROJETO DA REFORMA E AMPLIAÇÃO CÂMARA MUNICIPAL

Ref.: PROJETO SPDA
Detalhes das Instalações

Folha: **11**

Endereço: Rua 25 de Dezembro, nº 760, centro - Arcos/MG

Autor: FAUSTO MACHADO COSTA
Eng. Eletricista - CREA 46.263/D

| DADOS DO PROJETO | |
|---|---|
| Área a reformar | 1,053,00 m² |
| Área a ampliar | 683,00 m² |
| Área total | 1.736,00 m² |
| Demanda atual | 59,225 VA |
| Demanda a implantar | 35,775 VA |
| Demanda total | 95,000 VA |

Data: 09/06/2014

Escala: INDICADA

CONFIGURAÇÃO DE PENAS EM PRETO

| CORES | 01 | 02 | 03 | 04 | 05 | 06 | 07 | 08 | 252 | 253 | 150 | 50 |
|---|---|---|---|---|---|---|---|---|---|---|---|---|
| ESPS. | 0,1 | 0,2 | 0,3 | 0,4 | 0,5 | 0,6 | 0,7 | 0,8 | 0,05 | 0,06 | 1,35 | 1,40 |

COLOR PLOTAR NA MESMA COR

| CORES | 255 | 254 | 251 | 190 | 191 | 113 | 110 | 30 | 10 |
|---|---|---|---|---|---|---|---|---|---|
| ESPS. | CINZA | 0,2 | 0,1 | 0,6 | 0,05 | 0,05 | 0,05 | 0,2 | 0,8 |

COLOR 70% DA COR

| CORES | 31 | 81 | 93 | 94 |
|---|---|---|---|---|
| ESPS. | | | | |

FORMATO A0 - 1189 x 841 mm