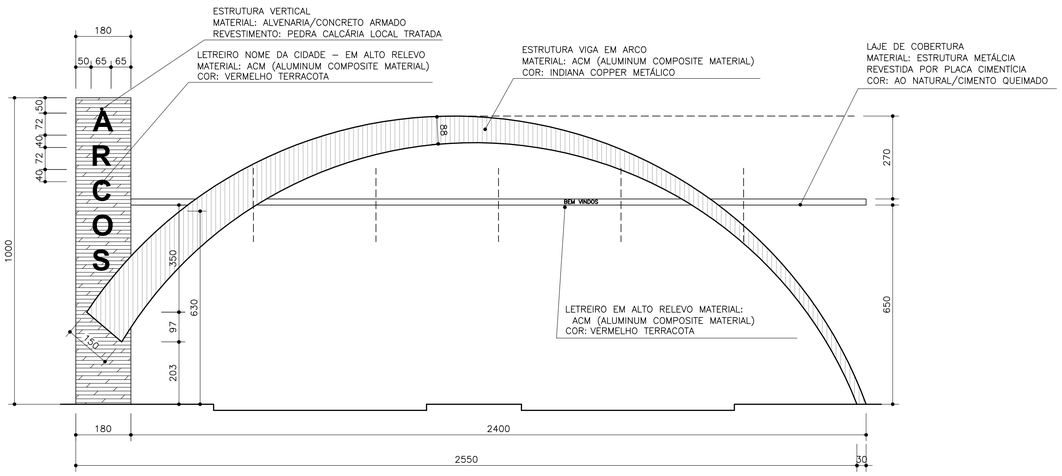

ELEVAÇÃO A
ESCALA: 1/100

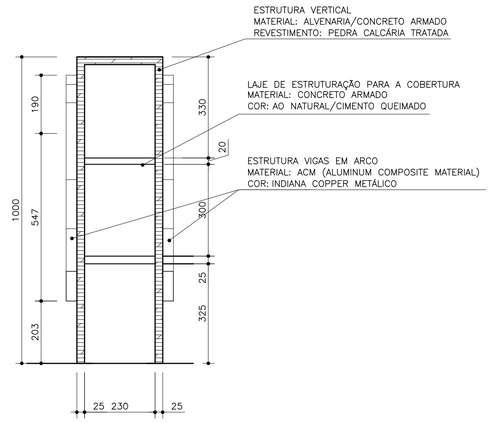

ELEVAÇÃO B
ESCALA: 1/100

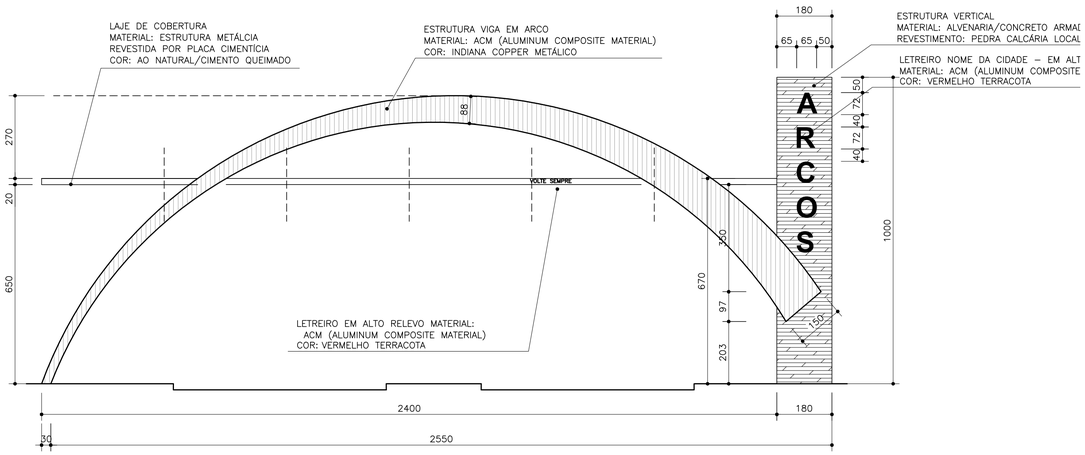

ELEVAÇÃO C
ESCALA: 1/100

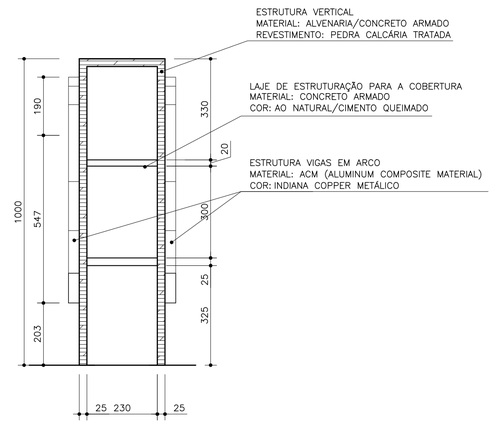

ELEVAÇÃO D
ESCALA: 1/100

CM Arquitetura

ESTUDO PRELIMINAR – PÓRTICO PARA ACESSO – BAIRRO FLORESTA – ARCOS/MG

CLIENTE: PREFEITURA MUNICIPAL DE ARCOS/MG

ARQUITETOS: CAMILA MIRANDA CARVALHO – CAU: A100556-1
LUCAS HENRIQUE MARINHO COSTA – CAU: A67620-9

DESENHOS: ELEVAÇÕES A,B,C e D – ESC. 1/100
PERSPECTIVAS 3D

PRANCHA	FORMATO	AGO
2 | 2	A1	2018

CM Arquitetura – Rua Ramiro Chagas de Carvalho, 20, B. Sto Antônio – Arcos/MG – (37) 9 9117-8465 – camilamiranda.arq@hotmail.com / lucashmarinhocosta@gmail.com