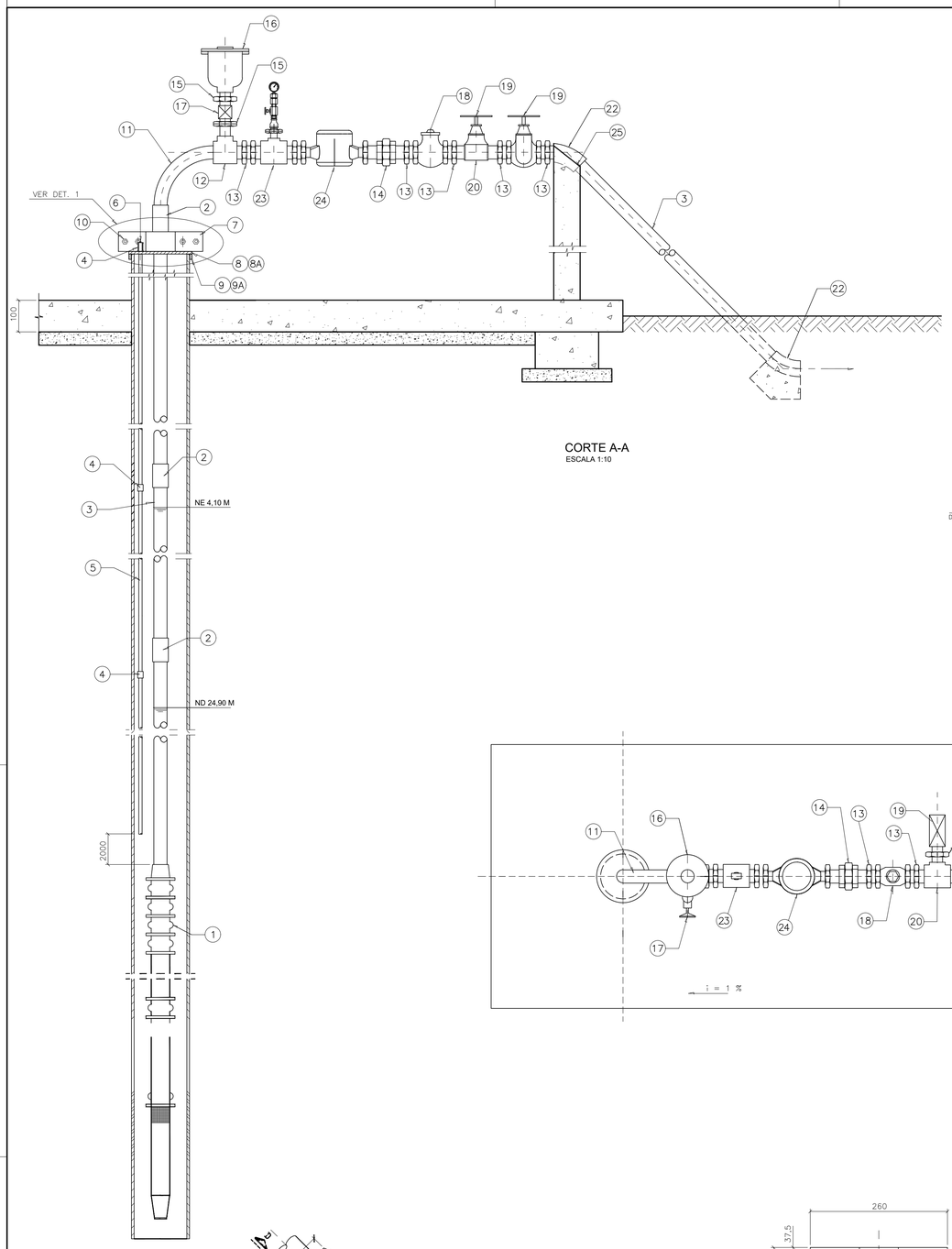

CORTE A-A
ESCALA 1:10

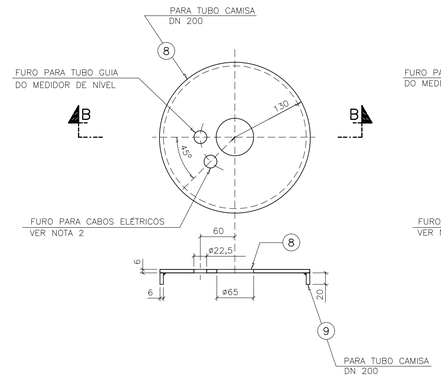

CORTE B-B
ESCALA 1:5

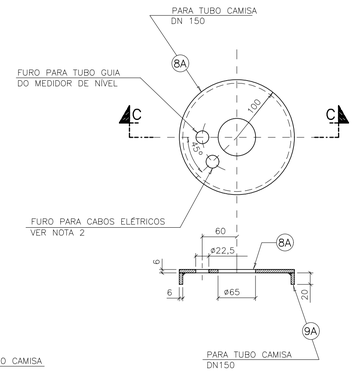

CORTE C-C
ESCALA 1:5

	PARA DIÂMETRO 50mm - P.068/2		
	ITEM	DISCRIMINAÇÃO	QUANT
	01	CONJUNTO MOTO-BOMBA SUBMERSA Q = 2,55 M³/H AMT:104,80 M, MONOFASICA, 220V	1
	02	LUVA DN 2" EM FG CONFORME NBR 6943	VAR
	03	TUBO DN 2" EM FG CONFORME NBR 5580(DIN 2440)	VAR
	04	LUVA DN 1/2" EM PVC CONFORME NBR 5648	VAR
	05	TUBO DN 1/2"X (VARIÁVEL) EM PVC CONFORME NBR 5648	VAR
	06	PLUG COM ROSA DN 1/2"CONFORME NBR 5648	1
	07	CHAPA 12,5 X 75 X 285 EM AÇO ASTM-A 36	2
VER OBS. 2	08	CHAPA 6XDIAM 260 EM AÇO ASTM-A 36 (SÓ PARA TUBO DN 200)	1
VER OBS. 2	09	CHAPA 6X20X800 EM AÇO ASTM-A 36 (SÓ PARA TUBO DN 200)	1
	10	PARAFUSO M12 X 80 COM PORCA E ARRUELA, EM AÇO SAE 1020	4
	11	CURVA MACHO 90º DN 2" EM FG CONFORME NBR 6943	1
	12	TÊ DE REDUÇÃO DN 2"X1" EM FG CONFORME NBR 6943	1
	13	NIPLE DUPLO DN 2" EM FG CONFORME NBR 6943	6
	14	UNIÃO DN 2" COM ASSENTO CÔNICO DE FERRO EM FG	1
	15	NIPLE DUPLO DN 1" EM FG CONFORME NBR 6943	2
	16	VENTOSA SIMPLES COM ROSCA DN 1" EM FoFo	1
	17	REGISTRO DE GAVETA DN 1" EM BRONZE	1
	18	VALVULA DE RETENÇÃO DN 2" EM BRONZE	1
	19	REGISTRO DE GAVETA DN 2" EM BRONZE	2
	20	TÊ DN 2" EM FG CONFORME NBR 6943	1
	21	NIPLE PARA MANGOTE DN 50" EM FoFo	1
	22	COTOVELO 45º DN 2" EM FG CONFORME NBR 6943	2
	23	MANÔMETRO CONCÊNTRICO SISTEMA BOURDON ESCALA 0 A 10 kgf/cm² - ROSCA, DE ½"	1
	24	HIDRÔMETRO MULTIJATO, VAZÃO MÁXIMA DE 30,0 m³/h, DE 2"	1
	25	ABRAÇADEIRA METÁLICA	1
VER OBS. 2	8A	CHAPA 6XDIAM 200 EM AÇO ASTM-A 36 (SÓ PARA TUBO DN150)	
VER OBS. 2	9A	CHAPA 6X20 X610 EM AÇO ASTM - 36 (SÓ PARA TUBO DN 150)	

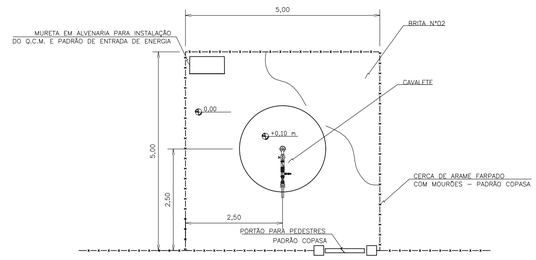

PLANTA DE URBANIZAÇÃO E
LOCAÇÃO DO POÇO PROFUNDO
ESCALA 1:50

DETALHE KIT CLORADOR

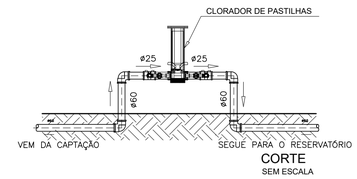

CORTE
SEM ESCALA

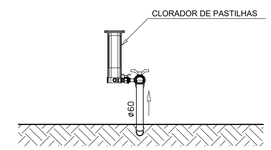

CORTE
SEM ESCALA

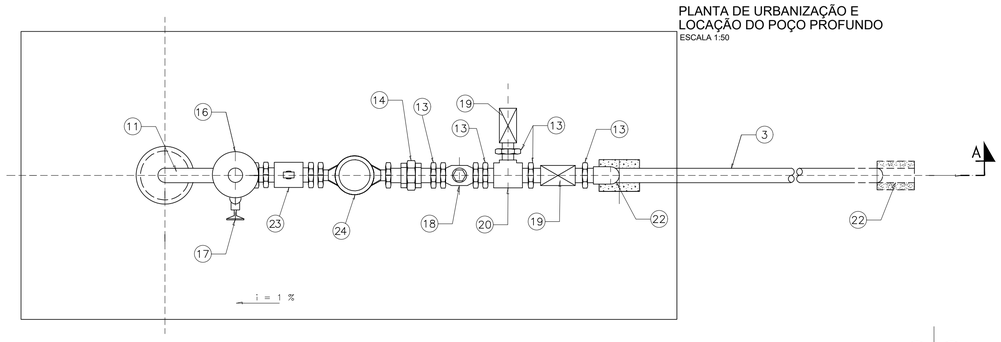

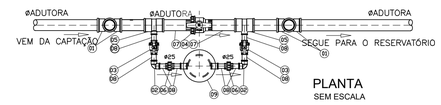

PLANTA
SEM ESCALA

RELAÇÃO DE MATERIAIS			
ITEM	DISCRIMINAÇÃO	QUANT	UNID
01	JOELHO 90º SOLDÁVEL (ADUTORA)MM -PVC SOLD.	04	pç
02	JOELHO 90º SOLDÁVEL 25 MM -PVC SOLD.	02	pç
03	REGISTRO ESFERA VC SOLDÁVEL 25MM - PVC SOLD.	02	pç
04	REGISTRO ESFERA VC SOLDÁVEL (ADUTORA) MM - PVC SOLD.	01	pç
05	TÊ DE REDUÇÃO SOLDÁVEL (ADUTORA) MMX25MM - PVC SOLD.	02	pç
06	UNIÃO SOLDÁVEL 25MM - PVC SOLD.	02	pç
07	TUBO SOLDÁVEL 3M X (ADUTORA) MM - PVC SOLD.	03	m
08	TUBO SOLDÁVEL 3M X25 MM - PVC SOLD.	03	m
09	CLORADOR DE PASTILHA	01	pç

OBSERVAÇÕES:

1- Dimensões em mm, exceto onde indicado;
2 - As posições 8 e 9 serão utilizadas para tubo camisa DN 200 e as posições 8A e 9A para camisa DN 150.
3 - O tratamento será simplificado por cloração, aparelho utilizado será o clorador de pastilhas. O clorador deverá obrigatoriamente ser instalado a montante do reservatório, preferencialmente na saída do poço tubular.

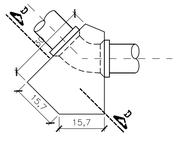

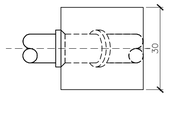

PLANTA
ESCALA 1:10

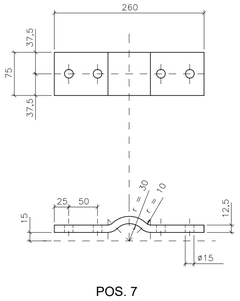

POS. 7
ESCALA 1:5

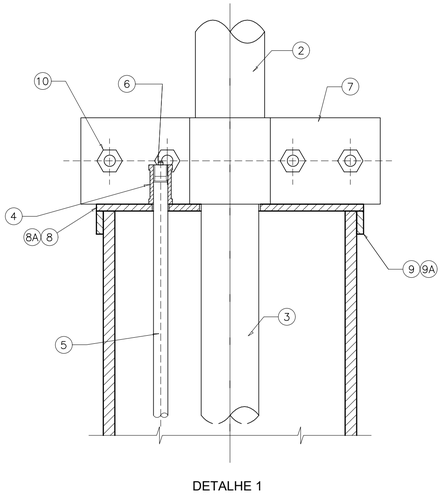

DETALHE 1
ESCALA 1:2,5

SISTEMA DE ABASTECIMENTO DE ÁGUA

PROJETO: POÇO TUBULAR PROFUNDO

LOCAL: COMUNIDADE BOA VISTA - ARCOS/MG

OBSERVAÇÕES:

RESPONSÁVEL TÉCNICO:

PREFEITURA MUNICIPAL DE ARCOS / MG
CNPJ:18.306.662/0001-50
END: RUA GETÚLIO VARGAS, Nº 228
BAIRRO: CENTRO
CIDADE: ARCOS / MG
TELEFONE: (37)3352-7900

ESCALA :	REVISÃO:	DATA:
INDICADA	00	25/10/19
FOLHA: 01/02	DESENHO: PAULO TEIXEIRA	

CONFIGURAÇÃO DE PENAS EM PRETO

COR	01	02	03	04	05	06	07	08	252	253	180	50
ESP.	0,1	0,2	0,3	0,4	0,5	0,6	0,2	0,8	0,05	0,05	1,00	1,40

COLOR PLOTAR NA MESMA COR

COR	10	30	110	113	116	160	251	254	255	COR	01
ESP.	0,2	0,2	0,05	0,05	0,05	0,6	0,1	0,2	0,2	ESP.	0,1

COLOR 70% DA COR

COR	94	93	81	31
ESP.				

FORMATO A1 - 841x594 mm